SLIJEPI POLIGONSKI VLAK

Zadatak: Izračunaj koordinate novopostavljenih poligonskih točaka pomoću zadanih elemenata

br. t.	β		d		E		N		br. t.
G405					459.866,45		5.070.331,32		**G405**
D	309° 36' 22"		63,15		459.812,57		5.070.394,27		**D**
					ΔE=Eb-Ea		ΔN=Nb-Na		$d = \frac{\Delta N}{\cos \nu_a^b}$
C	231° 2' 55"		24,99		-53,88		62,95		
					$tg\nu_a^b = \frac{\Delta E}{\Delta N}$	ν_a^b	$\frac{\Delta N + \Delta E}{\Delta N - \Delta E}$	$\nu_a^b + 45^0$	$d = \frac{\Delta E}{\sin \nu_a^b}$
P1					-0,855917	319° 26' 21"	0,077634	4° 26' 21"	82,86

Skica

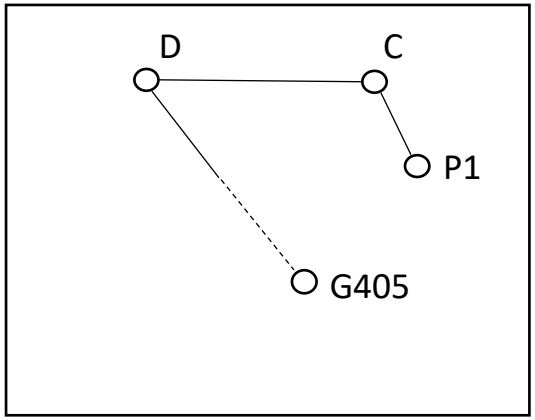

RAČUNANJE KOORDINATA POLIGONSKIH TOČAKA

TRIG. OBR. 19

Broj točke	Prijelomni i vezni kutovi β_n			Smjerni kutovi $\nu_n = \nu_{n-1} + \beta_n \pm 180°$	Duljine d_n	$\Delta E'_n = d_n \cdot \sin \nu_n$	$\Delta N'_n = d_n \cdot \cos \nu_n$	E_n	N_n	Broj točke
G405	319° 26' 21"							**459.866,45**	**5.070.331,32**	**G405**
				319° 26' 21"						
D	**309**	**36**	**22**					**459.812,57**	**5.070.394,27**	**D**
				89° 2' 43"	63,15	63,14	1,05	63,14	1,05	
C	**231**	**02**	**55**					459.875,71	5.070.395,32	**C**
				140° 5' 38"	24,99	16,03	-19,17	16,03	-19,17	
P1								459.891,74	5.070.376,15	**P1**
						l=	l=			
						T=	T=			
				[D]=		f_y=	f_x=			
l=										
T=						f_d=				
$f_ß$=				Δβ"=		Δ=				
$v_ß = f_ß/n$										

AS Slaviček

A. Slaviček